БУЛЬДОЗЕР ГУСЕНИЧНЫЙ SD16

Производство ООО «Машиностроительный Альянс», Республика Беларусь

Бульдозер разработан на основе передовых технологий **KOMATSU**.
Прочная конструкция бульдозера и высокие мощностные характеристики обеспечивают максимальную производительность в самых тяжелых условиях.

Технические характеристики

Параметр	Значение
Двигатель	
Модель	Shanghai diesel engine co.ltd. SC11CB184G2B1
Тип двигателя	Дизельный, четырехтактный, жидкостного охлаждения, с турбонаддувом, рядный
Номинальная мощность (кВт (л.с.))	135(183)
Номильная скорость вращения (об/мин)	1850
Количество цилиндров	6
Рабочий объем двигателя (л)	9,726
Номинальный расход топлива (г/кВч)	214
Максимальный вращающий момент (Нм при об/мин)	830 при 1200
Номинальное тяговое усилие (кН)	155
Максимальное тяговое усилие (кН)	230,2
Силовая передача	
Гидротрансформатор	3-элементный, одноступенчатый, однофазный
Трансмиссия	Ручное управление, гидравлическое переключение, планетарная передача, многодисковое сцепление, принудительная смазка от шестеренчатого насоса
Главный привод	Косозубая коническая зубчатая передача, смазка разбрызгиванием
Бортовой фрикцион	Многодисковый в масляной ванне, подпружиненный, ножное управление с усилителем и гидравлическим освобождением
Тормоз	Ленточный тормоз в масляной ванне с гидроусилителем
Конечная передача	Прямозубая цилиндрическая зубчатая передача, двухступенчатая, смазка разбрызгиванием

Параметр	Значение
Гидравлическая система	
Максимальное давление (мПа)	14
Тип насоса	Шестереночный
Расход (л/мин)	243
Диаметр рабочего цилиндра (мм) (кол-во)	110(2)
Ходовая часть	
Несущие катки	по 2 с каждой стороны
Опорные катки	по 6 с каждой стороны
Шаг (мм)	203
Габариты	
Длина (без рыхлителя)	5000
Ширина (мм)	3400
Высота (мм)	3100
Ширина башмака (мм)	510
Ширина колеи (мм)	1880

Скорость

Передача	I	II	III
Вперед (км/ч)	0-3,8	0-6,6	0-10,6
Назад (км/ч)	0-4,9	0-8,5	0-13,6

Отвал

	прямой	поворотный	полусферический	U-образный
Минимальный зазор под днищем (мм)	450	450	450	450
Вес отвала (кг)	1000	1940	1200	1500
Давление на грунт (МПа)	0,064	0,064	0,064	0,064
Работа при уклоне (°)	30	30	30	30
Призма волочения (куб.м)	4,5	4,0	4,7	5,0
Ширина отвала (мм)	3400	4200	3425	3556
Высота отвала (мм)	1140	975	1140	1120
Максимальная глуб ина выемки (мм)	530	530	530	530
Макс. отклонение отвала (мм)	400	400	400	400
Рабочий вес (кг)	17000	17940	17200	17500

Особенности:

Гидромеханическая трансмиссия позволяет эффективно использовать мощность двигателя.

ё Ходовая часть балансирного типа.

ё Шестигранная кабина увеличивает зону видимости, а специальный изолирующий материал понижает шум и вибрацию. Эргономично расположенные системы управления двигателем, ходом и педаль тормоза позволяют оператору легко и удобно управлять бульдозером.

Системы управления передачей и ходом объединены в один рычаг, это понижает усталость оператора.

ё Воздушный фильтр с пылевым сепаратором и индикатором, другие фильтры легко устанавливаются и заменяются.

ё Возможность установки башмаков гусеницы различной ширины для различных типов грунтов.

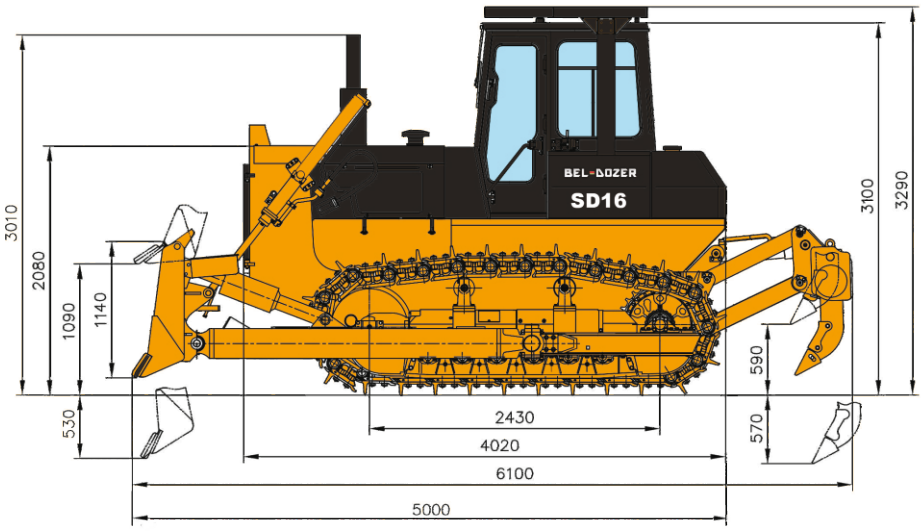

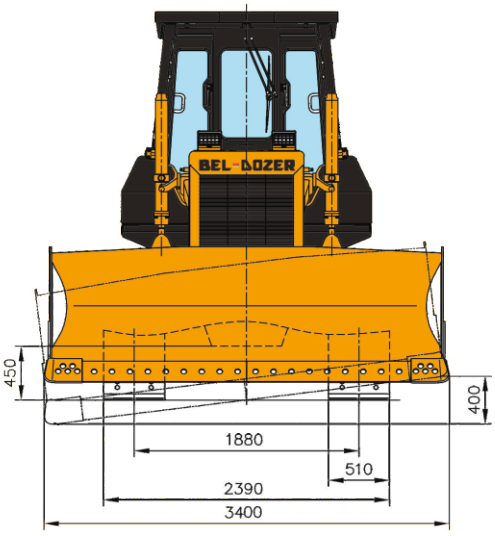

Дополнительное оборудование:

Поворотный отвал
Полусферический отвал
Uобразный отвал
Увеличенный отвал
Корчеватель

Однозубый рыхлитель
Трехзубый рыхлитель
Кабина ROPS
Защитная решетка на окна
Антивандальная защита
Прицепное устройство

Подогрев двигателя
Кондиционер
гусеницы с грунтозацепом 610мм
гусеницы с грунтозацепом 660мм
гусеница для работы на ЖД полотне

Поворотный отвал

Полусферический отвал

U–образный отвал

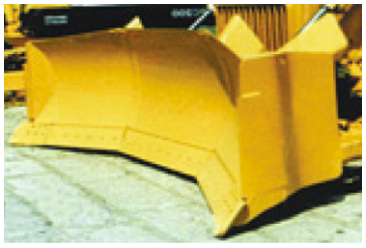

Корчеватель

Однозубый рыхлитель

Трехзубый рыхлитель

Защитная решетка на окна

Кабина ROPS

Гусеница для работы на ЖД полотне

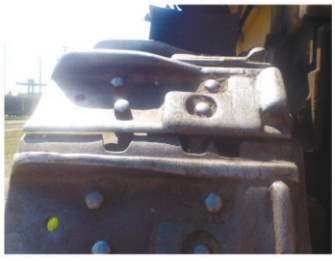

- Автомобили и специальная техника
- Гарантийное, постгарантийное сервисное обслуживание и ремонт специальной техники
- Запасные части и расходные материалы
- Продажа в лизинг. Trade-In

Тел. +7 (8332) 49-66-65
e-mail: buldozer@aist.pro
www.buldozer.info, www.aist.pro